2022年度
第75回全日本9人制バレーボール実業団男子選手権大会
決勝トーナメント戦組合せ表
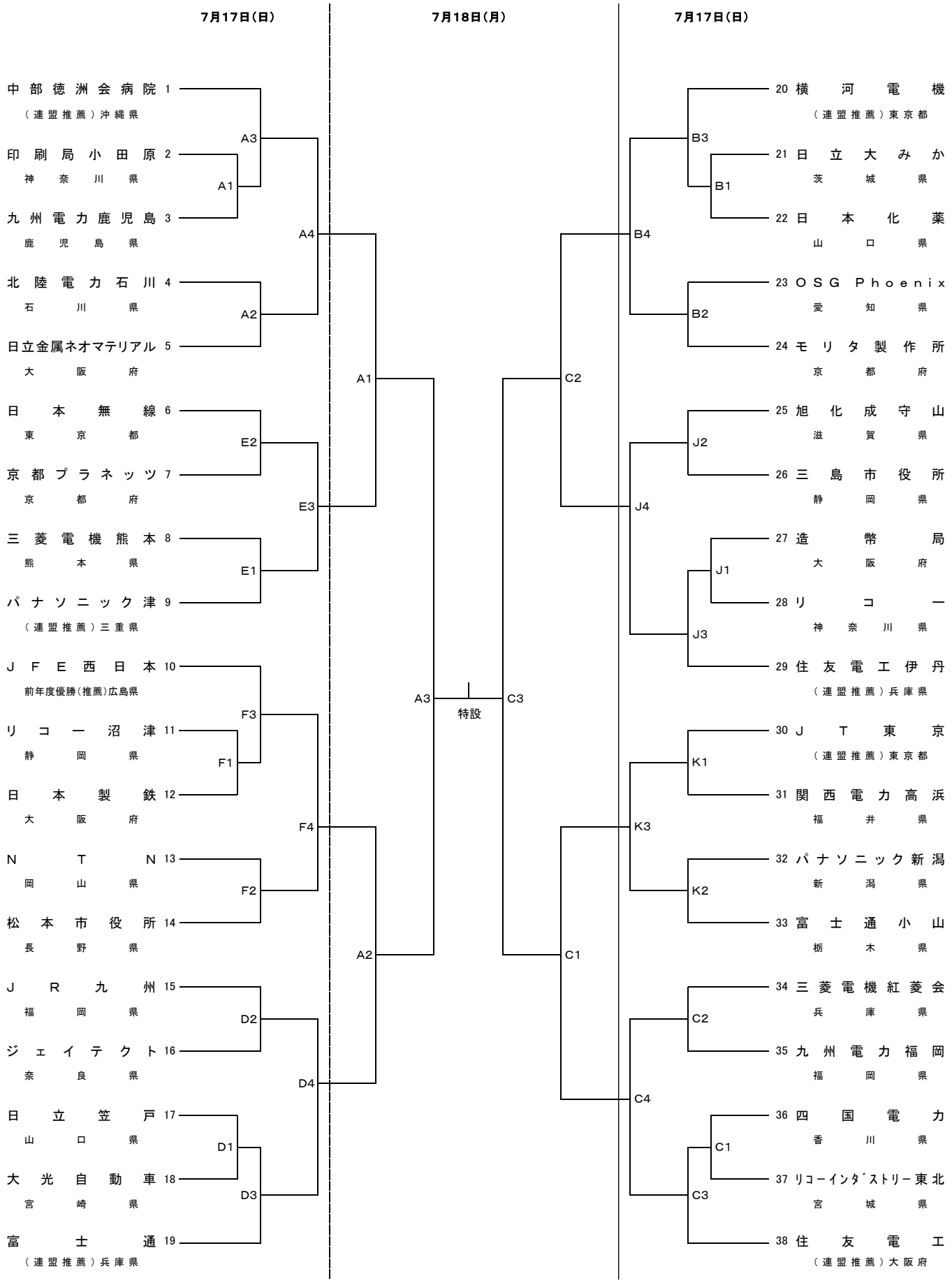
（会　場）　久留米総合スポーツセンター　アリーナ（A･B･C･D）　久留米市みづま総合体育館（E･F）　筑後広域公園体育館（J･K）