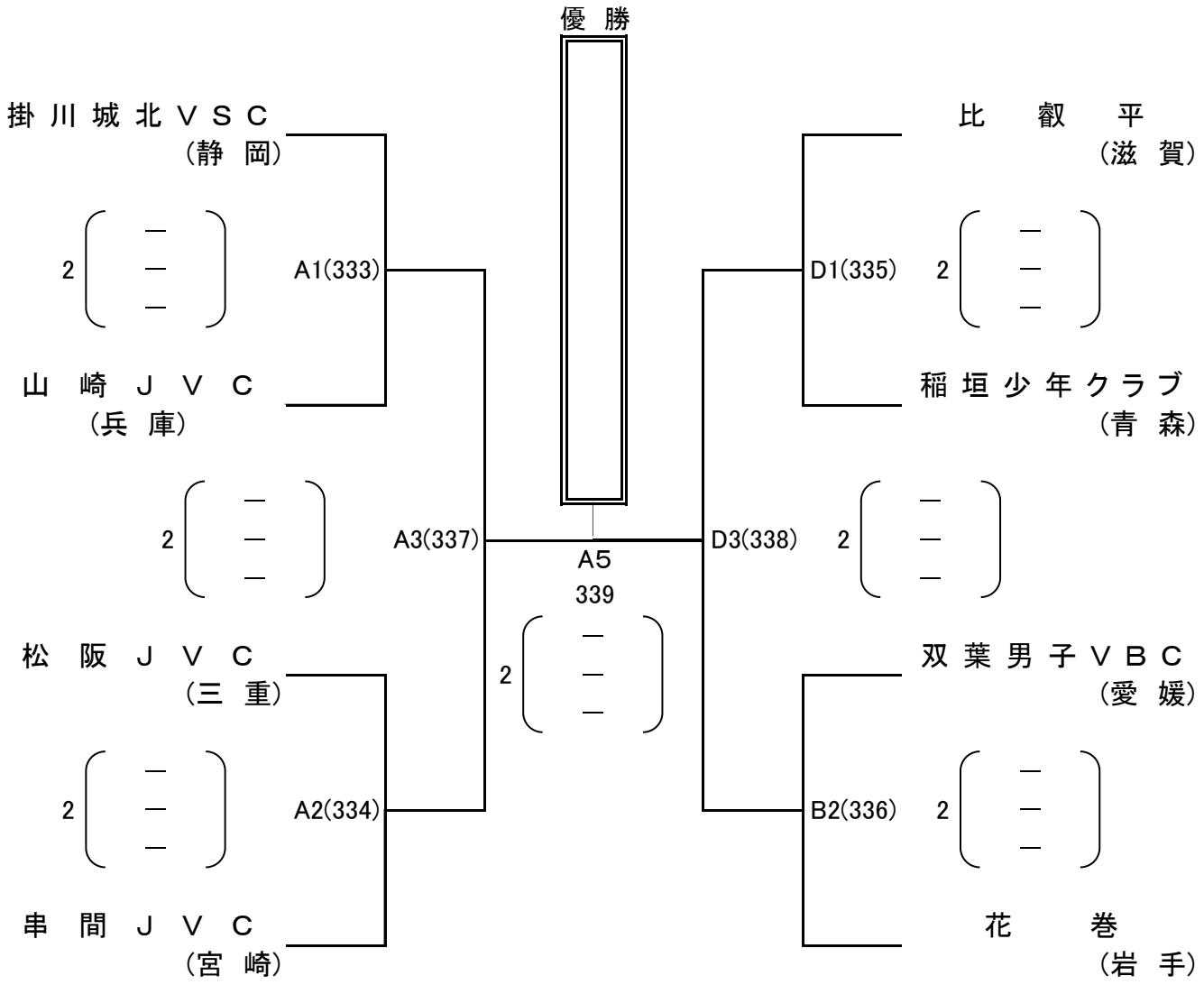男子決勝トーナメント組合せ　8／16(土)　東京体育館