# 平成28年度　第69回全日本9人制バレーボール実業団男子選手権大会

## 決勝トーナメント戦組合せ表

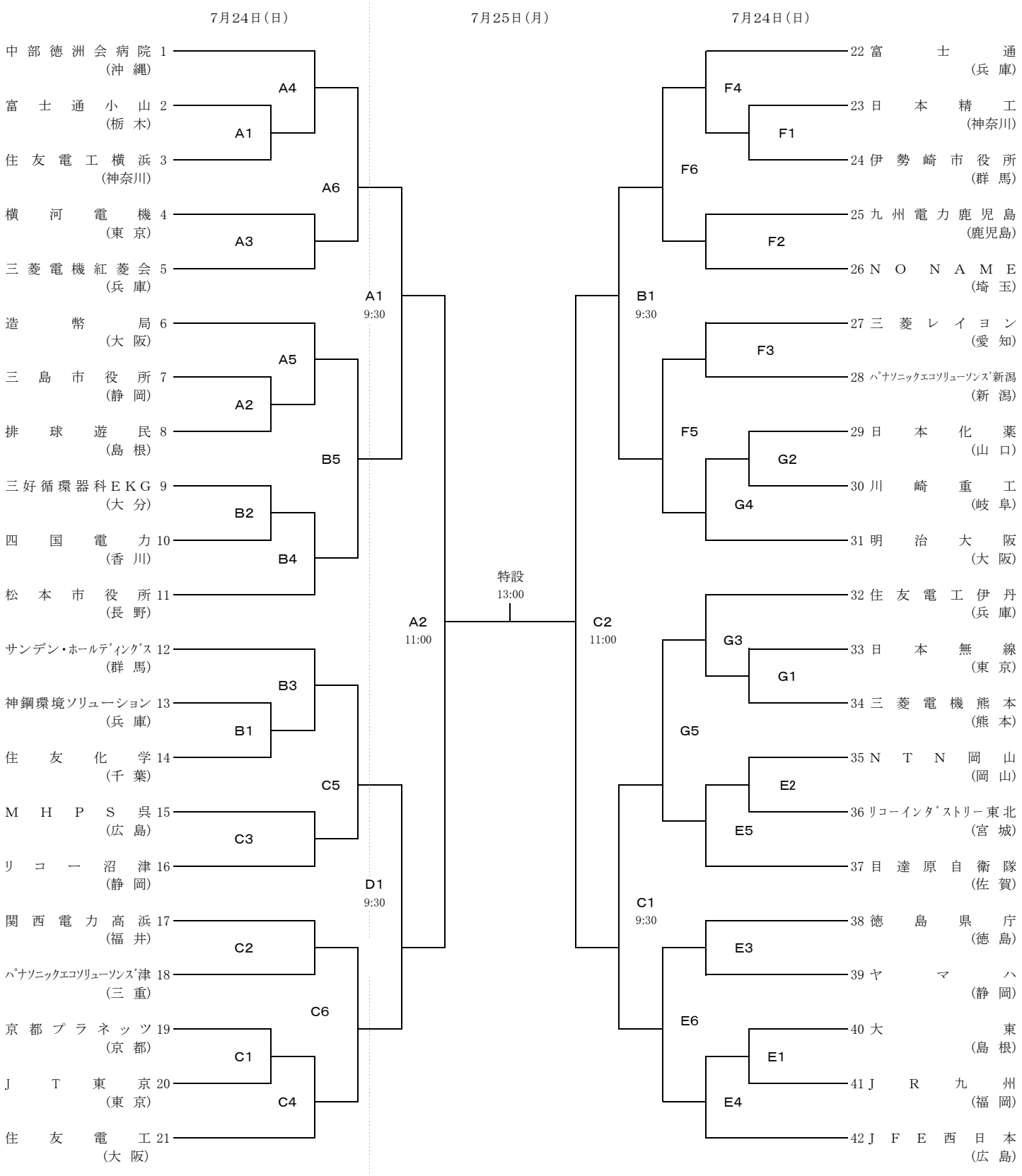


〔会場〕新松江市総合体育館　A･B･C･D　　松江市鹿島総合体育館　E･F･G