平成２８年度全国中学校体育大会

第４６回全日本中学校バレーボール選手権大会

女子決勝トーナメント結果

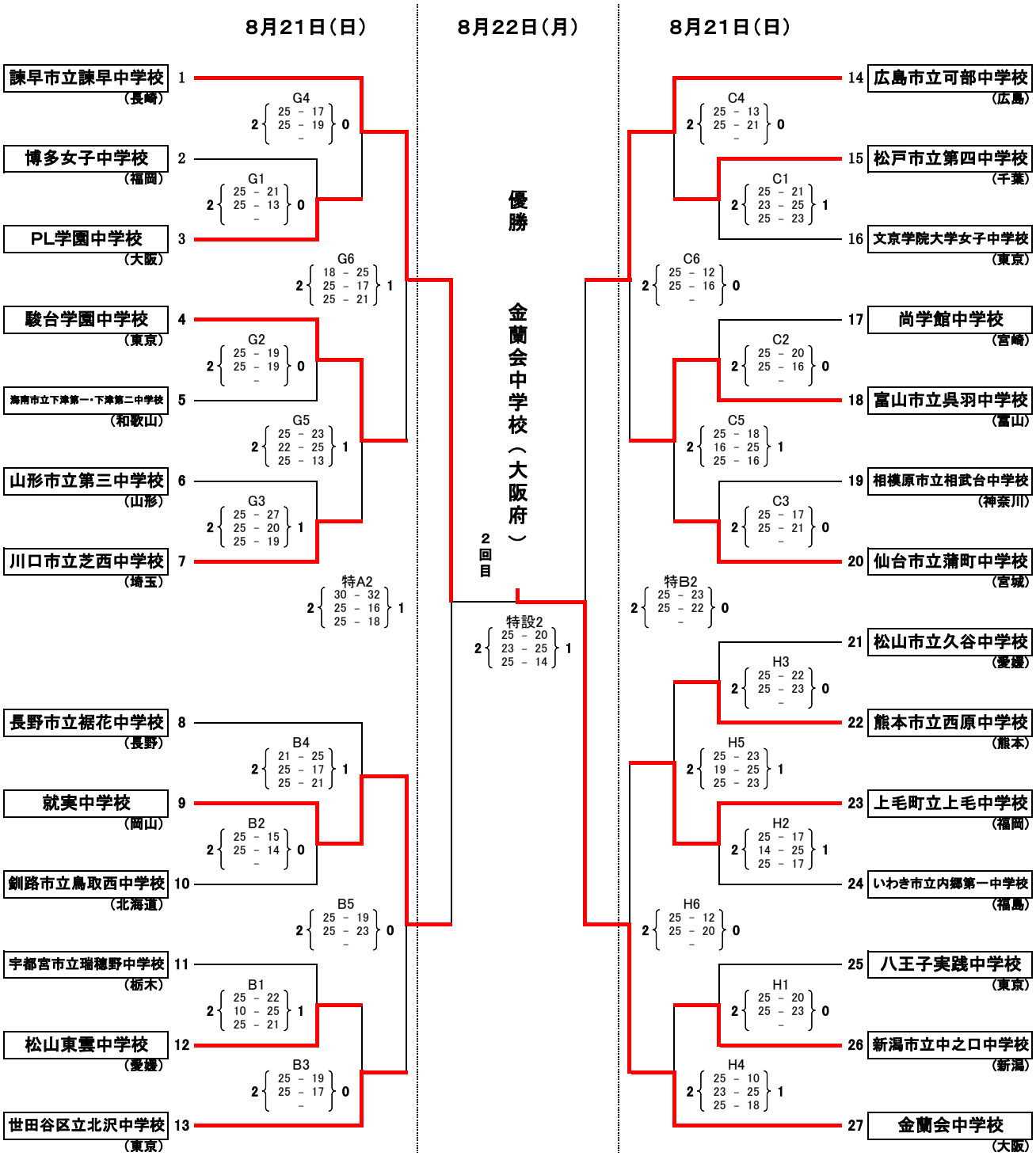

（会場）黒部市総合体育センター　　B･C･特A･特B･特設　コート

入善町総合体育館　　G･H　コート