2019年度　全日本9人制バレーボールクラブカップ男子選手権大会

（39th　デサント　ジャパン・クラブカップ）

決　勝　ト　ー　ナ　メ　ン　ト　　組　合　せ

会　場：加古川市立総合体育館（A・B・C・Dコート）　加古川市立日岡山体育館（F・Gコート）

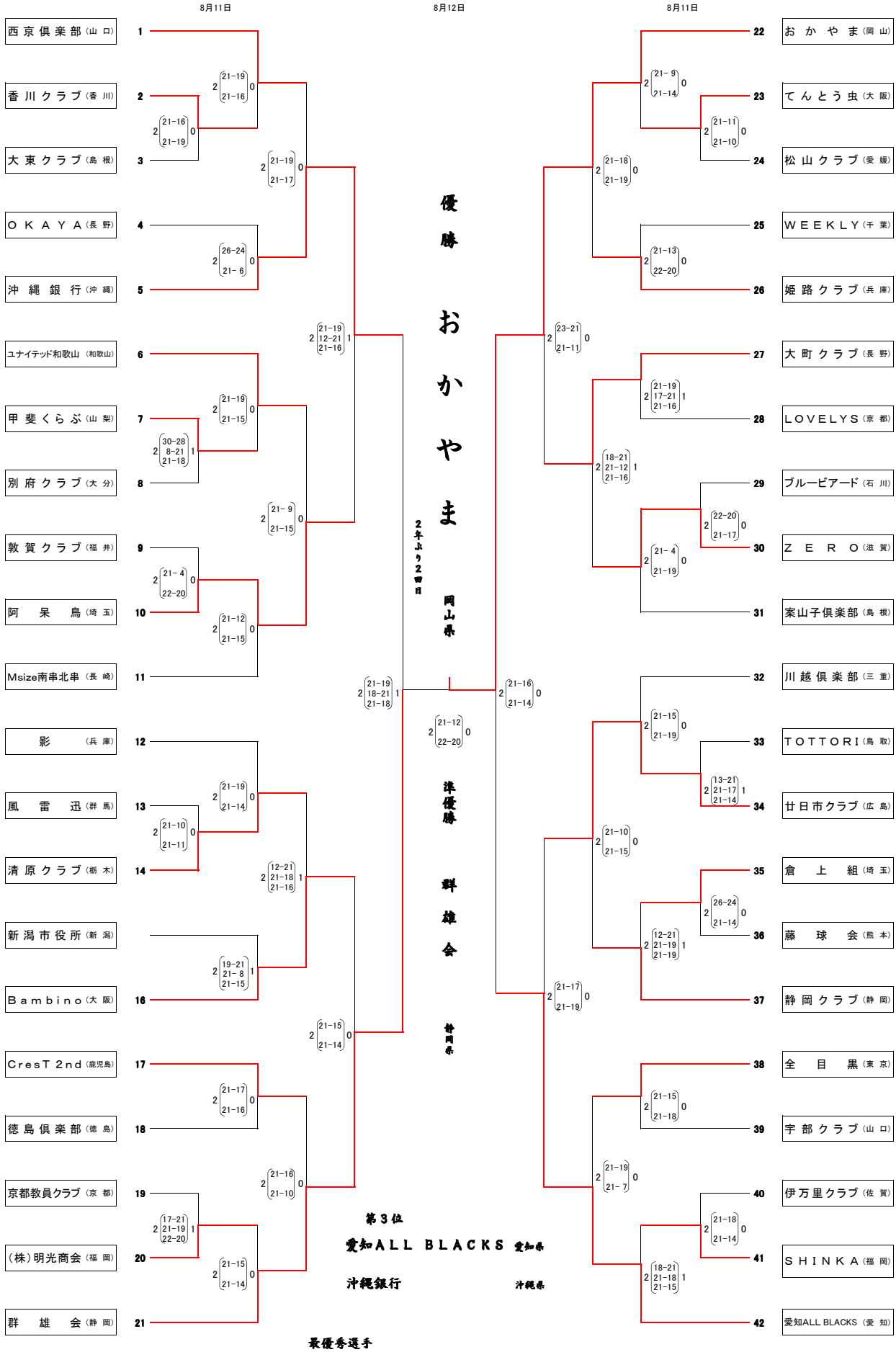

最優秀選手

福島　裕介　（おかやま）

敢闘選手

二藤　光　（群雄会）