中国ブロックラウンド（女子）

日　　程：9月9日（土）～10日（日）

競技開始：9日（土）12:00～ 、10日（日）10:00～

会　　場：ジップアリーナ岡山（岡山県岡山市）
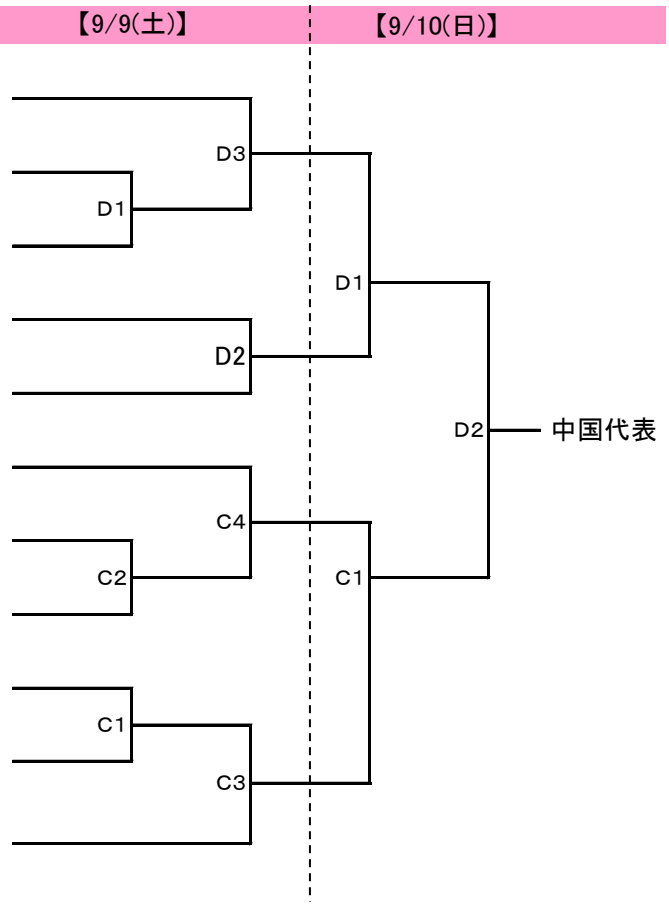
チーム名	所属	カテゴリー	
岡山シーガルズ	岡山	V1	1
進徳女子高等学校	広島	高校	2
岡山県立玉野光南高等学校	岡山	高校	3
誠英高等学校	山口	高校	4
環太平洋大学	岡山	大学	5
倉敷アブレイズ	岡山	クラブ	6
広島国際大学クラブ	広島	クラブ	7
鳥取県立岩美高等学校	鳥取	高校	8
就実高等学校	岡山	高校	9
島根県立安来高等学校	島根	高校	10
大野石油広島オイラーズ	広島	V2	11