平成27年度
第14回 全国社会人9人制バレーボール東ブロック男女優勝大会
（決勝トーナメント結果（女子））
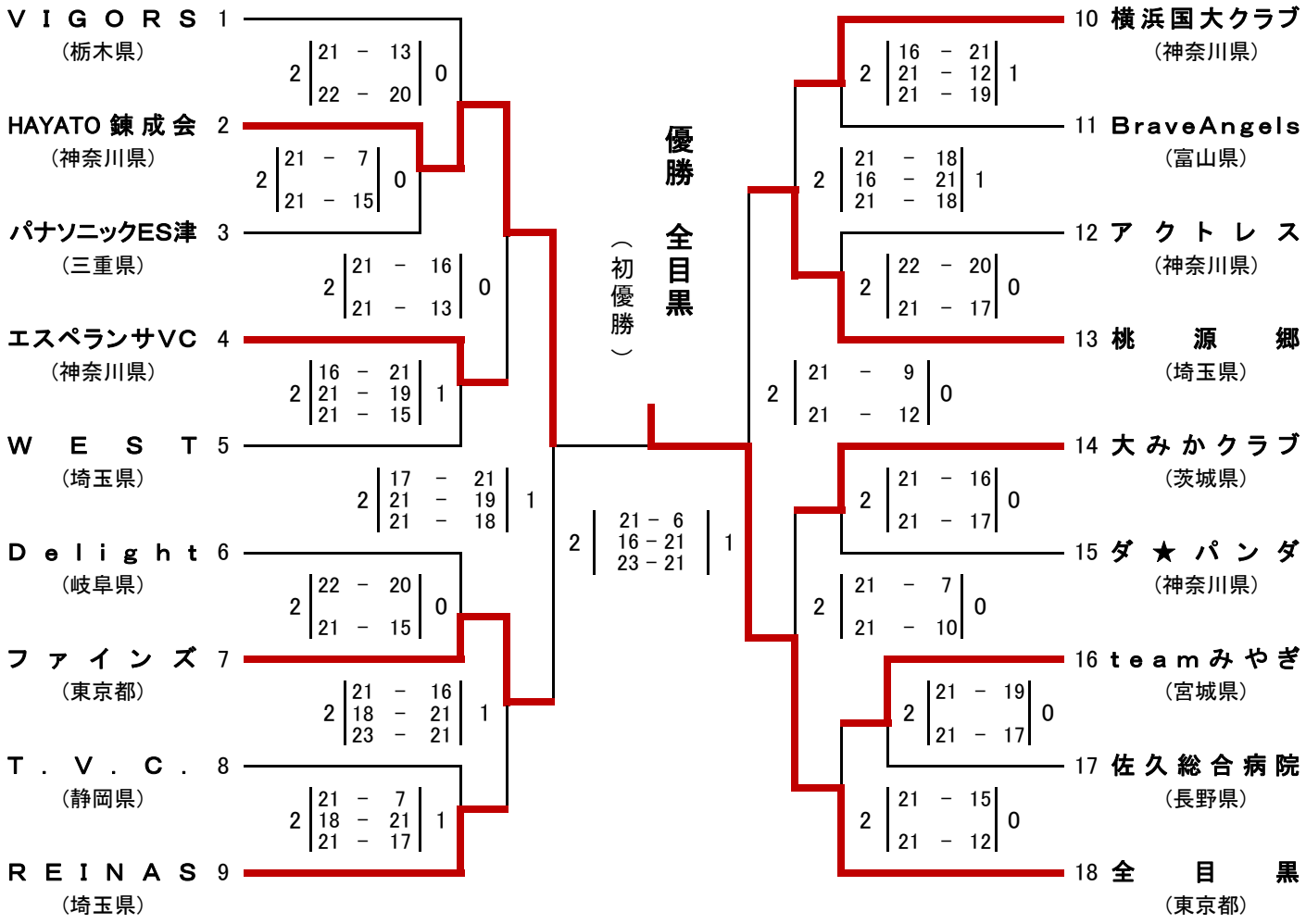
平成27年11月8日(日)　　トッケイセキュリティ平塚総合体育館　E･F･Gコート
平成27年11月9日(月)　　ひらつかサン･ライフアリーナ　　Bコート