競技委員長サイン

三輪明彦

令和7年度
全国高等学校総合体育大会男子バレーボール競技大会
＜決勝トーナメント戦　組合せ＞

令和7年7月30日（水）～8月1日（金）

A，B，C，D：松江市総合体育館　　E，F：鹿島総合体育館

試合開始予定	第１試合	第２試合	第３試合	第４試合
	9:30	10:40	11:50	13:00

※7/31は第２試合終了60分後に第３試合開始
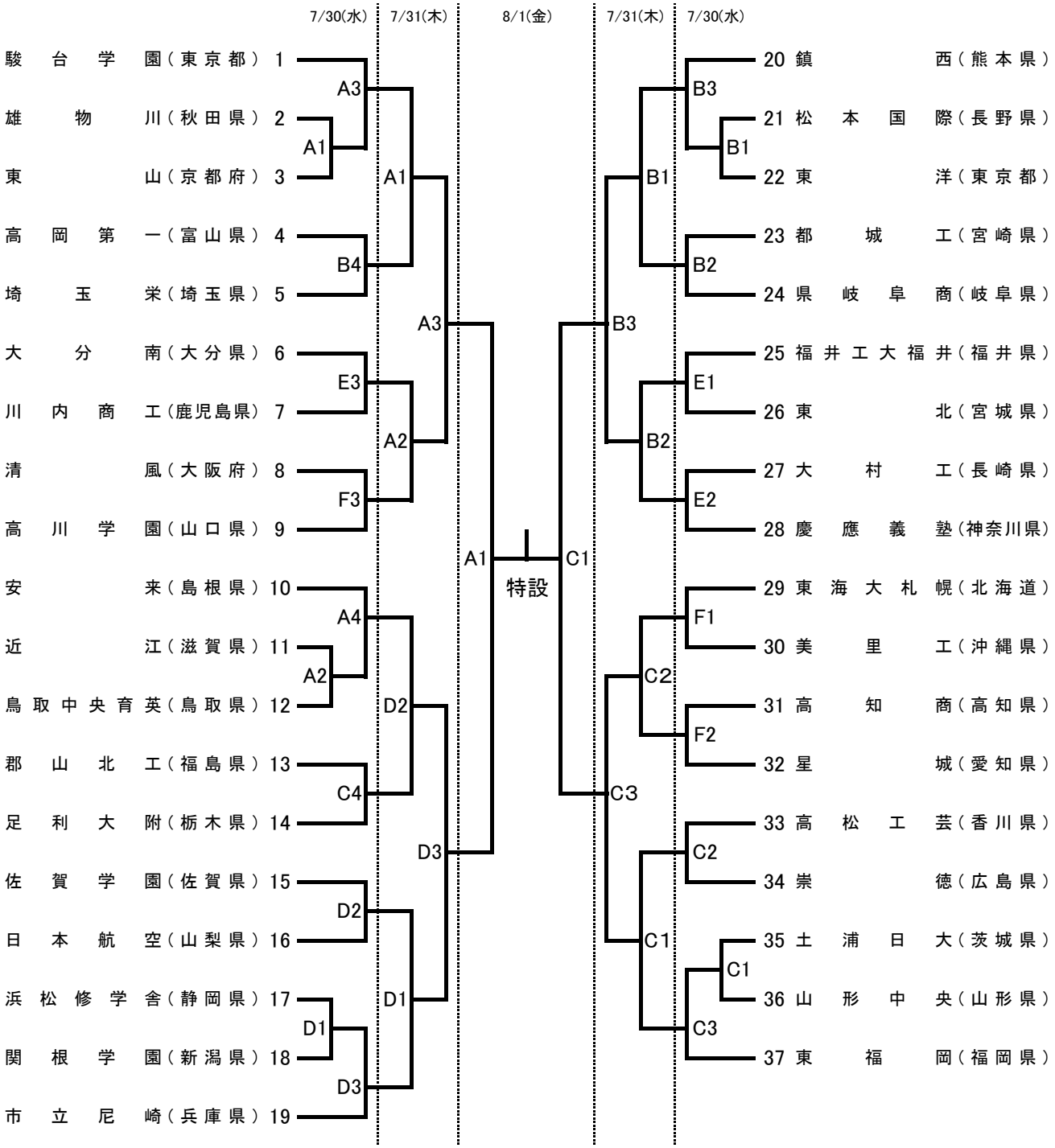
※決勝戦は準決勝終了90分後試合開始