競技委員長サイン

白石雅也

令和7年度
全国高等学校総合体育大会女子バレーボール競技大会
＜決勝トーナメント戦　組合せ＞

令和7年8月7日（木）～8月9日（土）

A，B，C，D：ジップアリーナ岡山　　E，F：岡山市総合文化体育館

試合開始予定　第１試合 9:30　第２試合 10:40　第３試合 11:50　第４試合 13:00

※8/8は第２試合終了60分後に第３試合開始
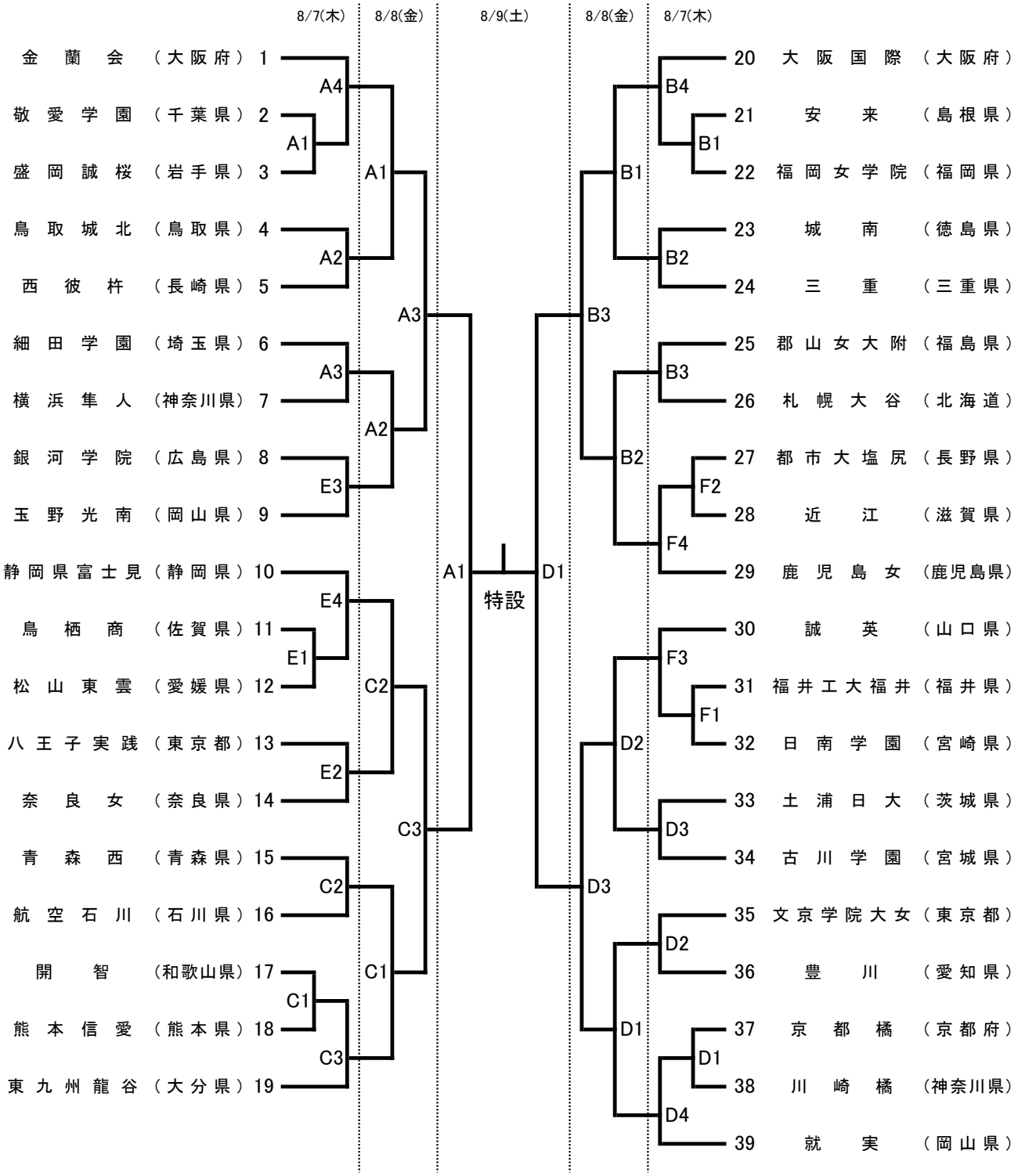
※決勝戦は準決勝終了90分後試合開始